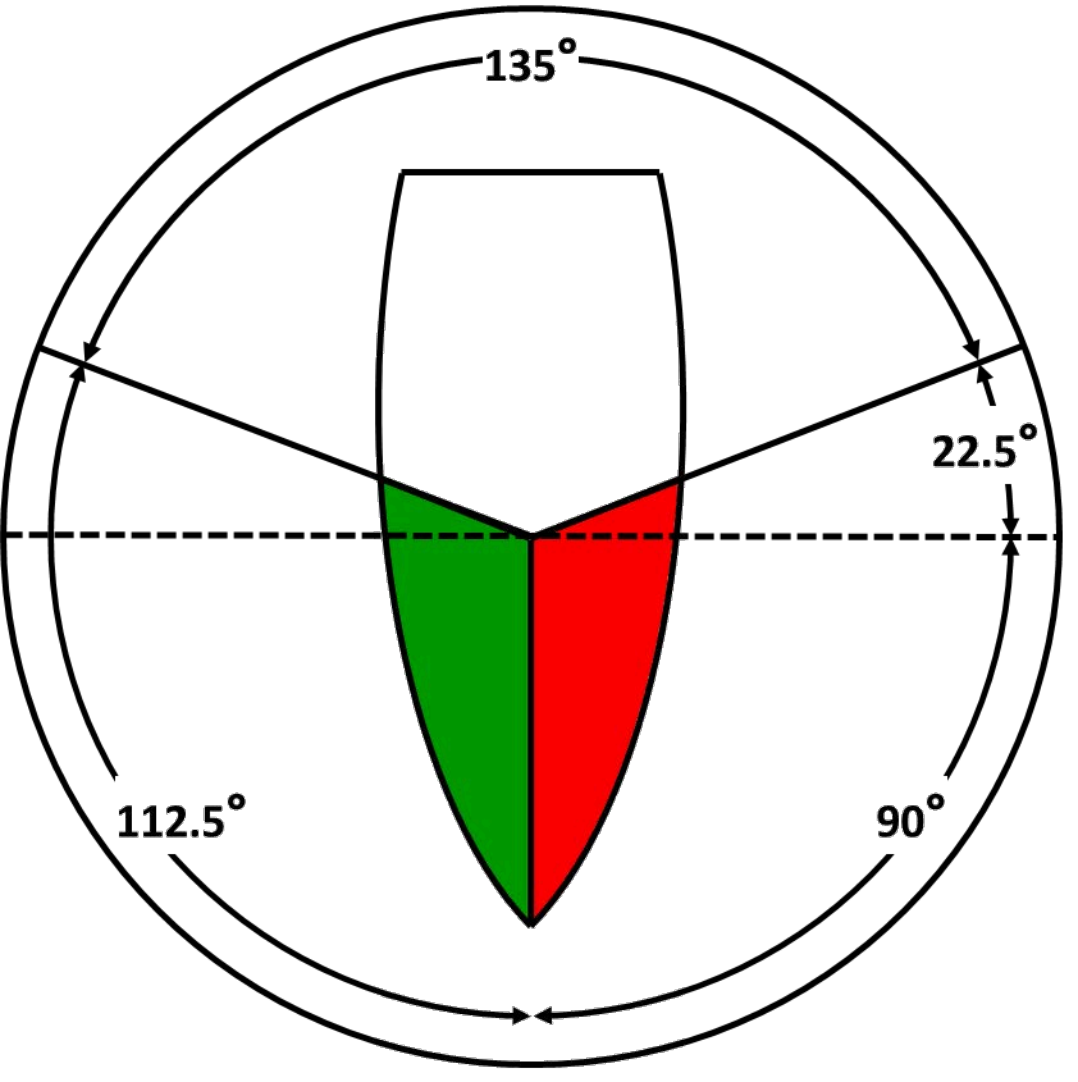
135°
22.5°
112.5°
90°

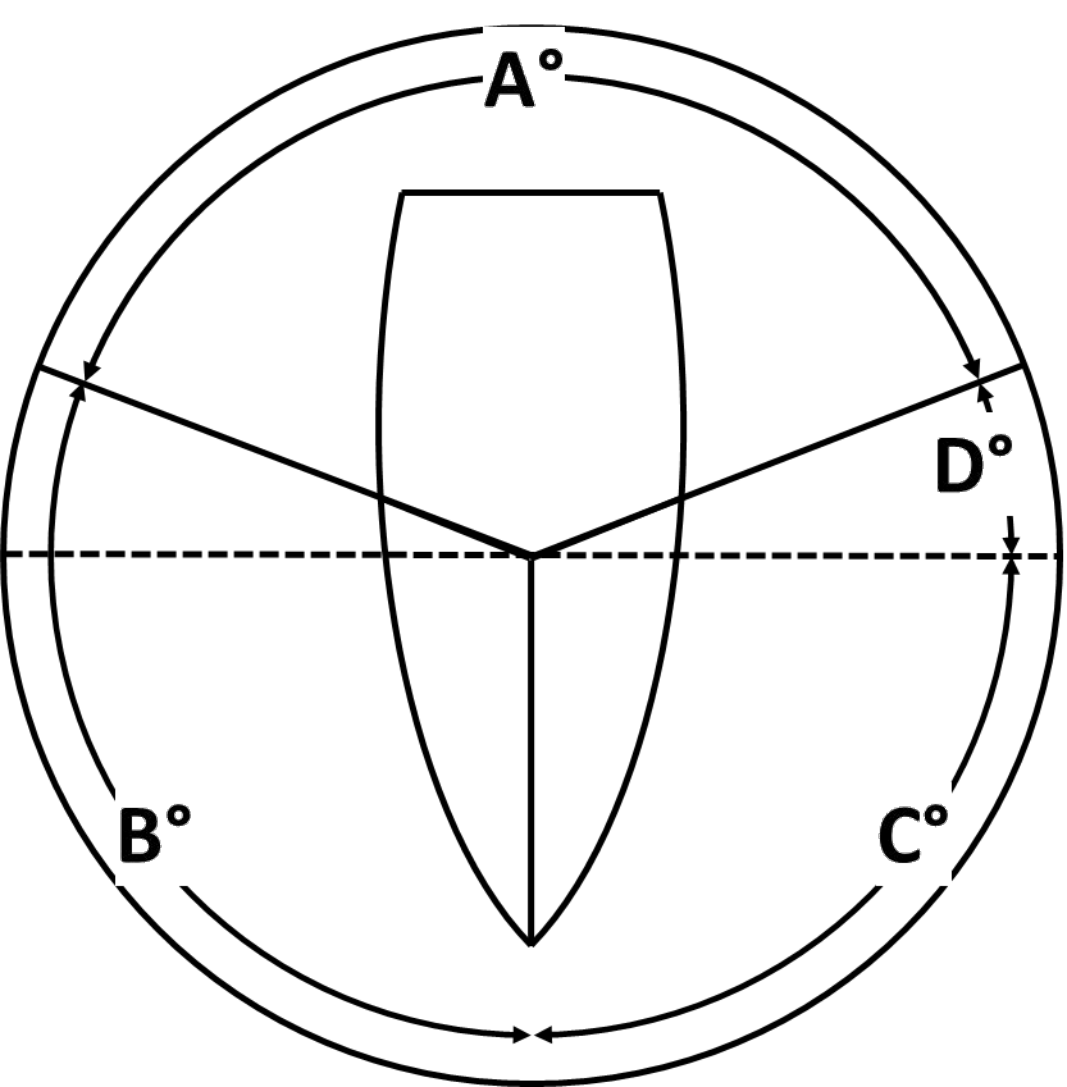
A°
D°
B°
C°

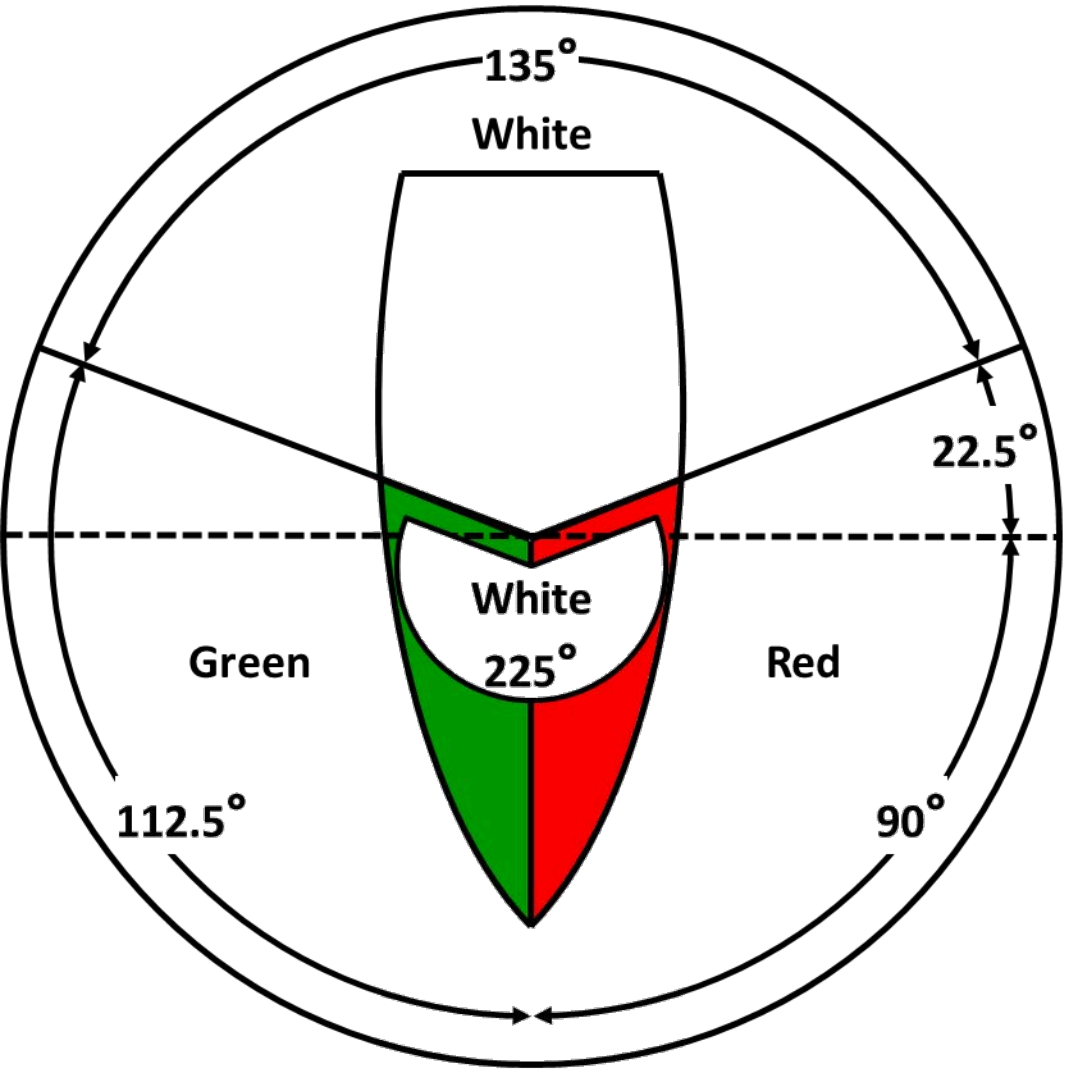
135°
White
22.5°
White
Green
225°
Red
112.5°
90°

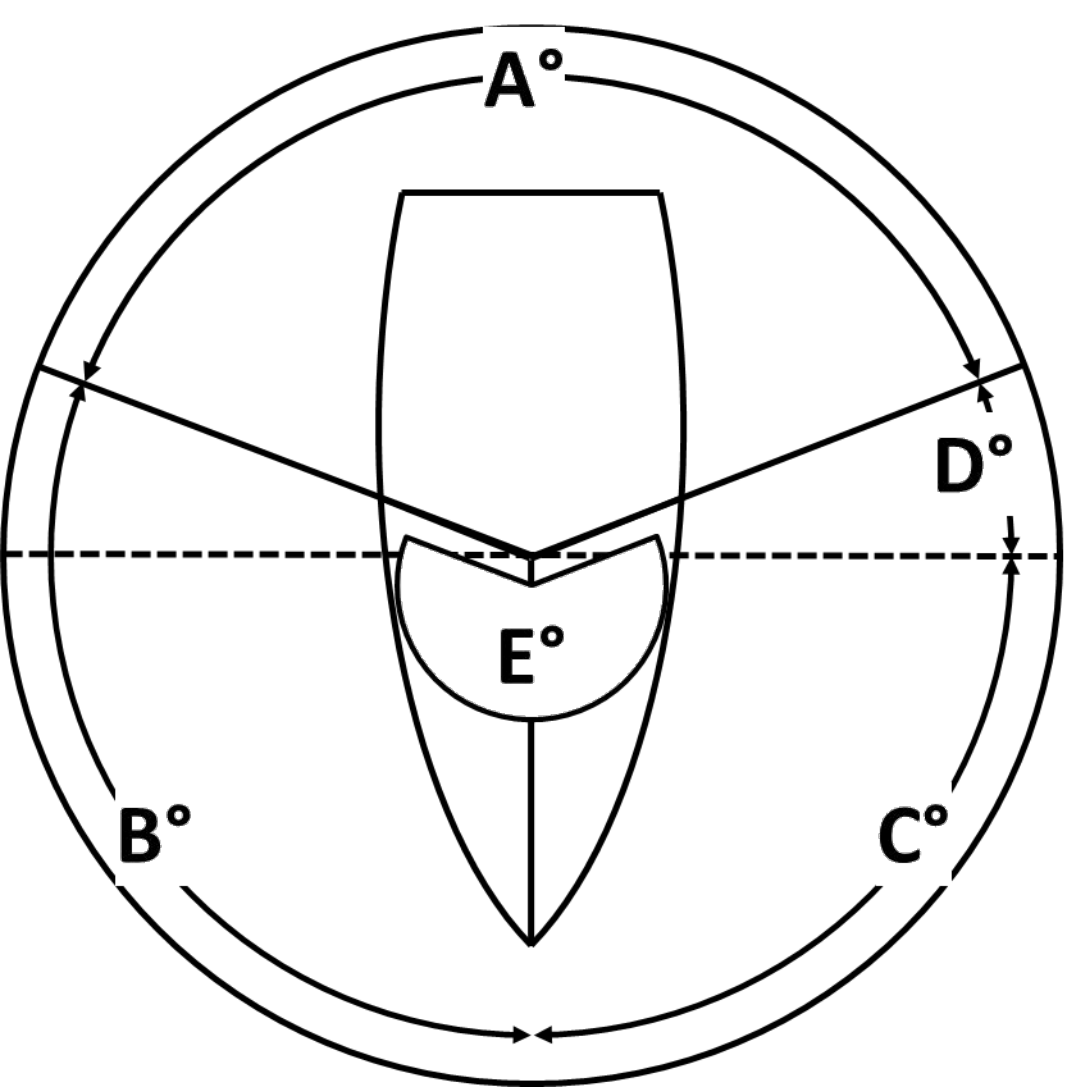
A°
D°
E°
B°
C°

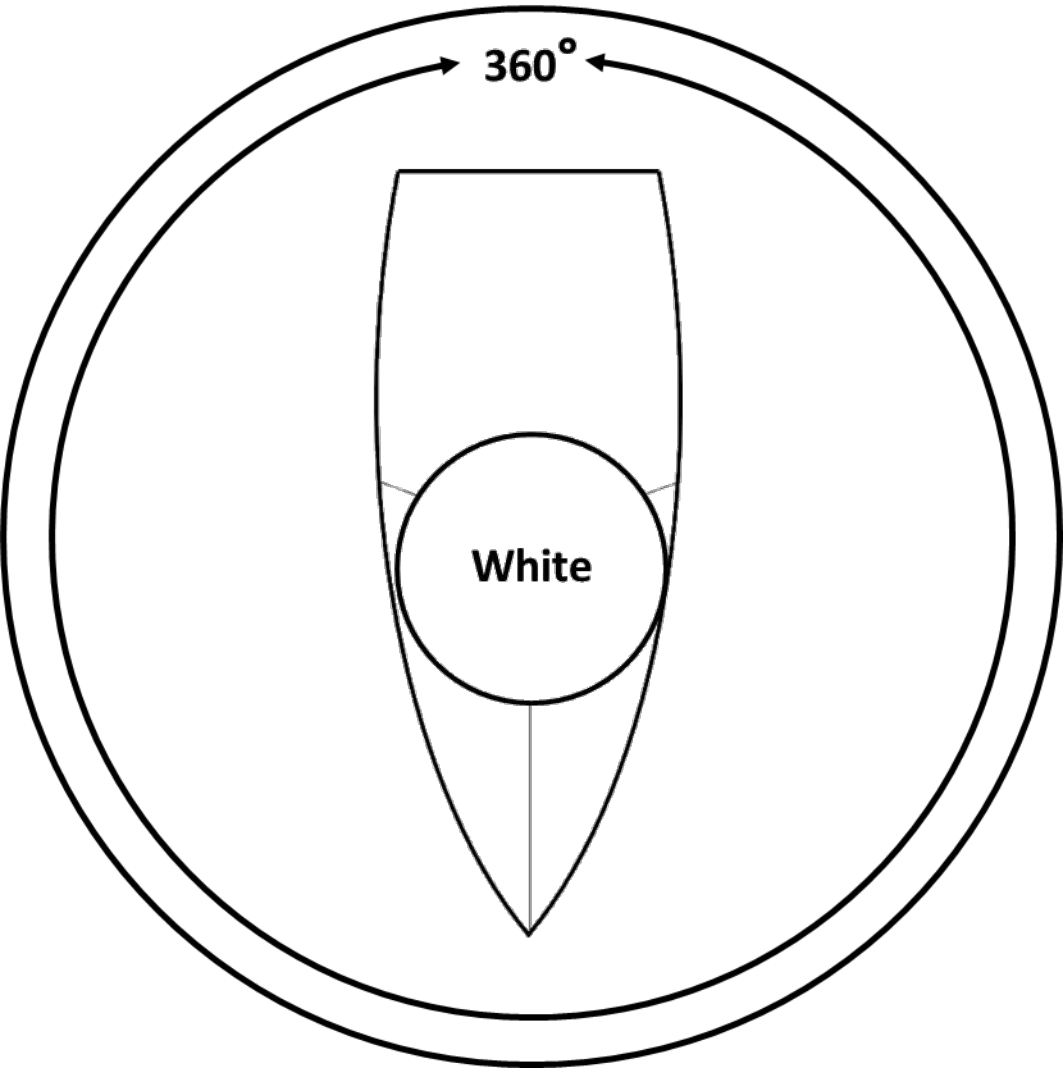
360°
White

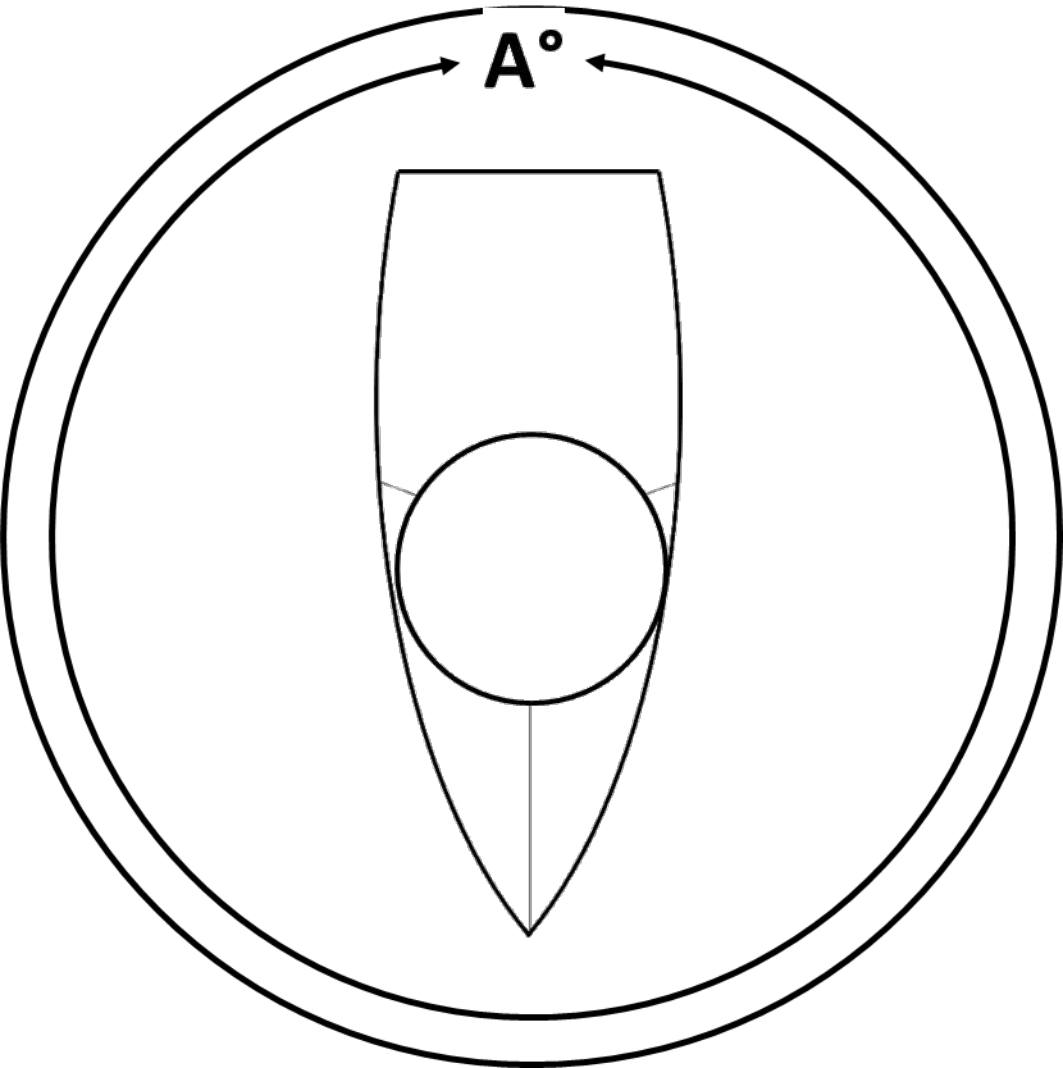
A°